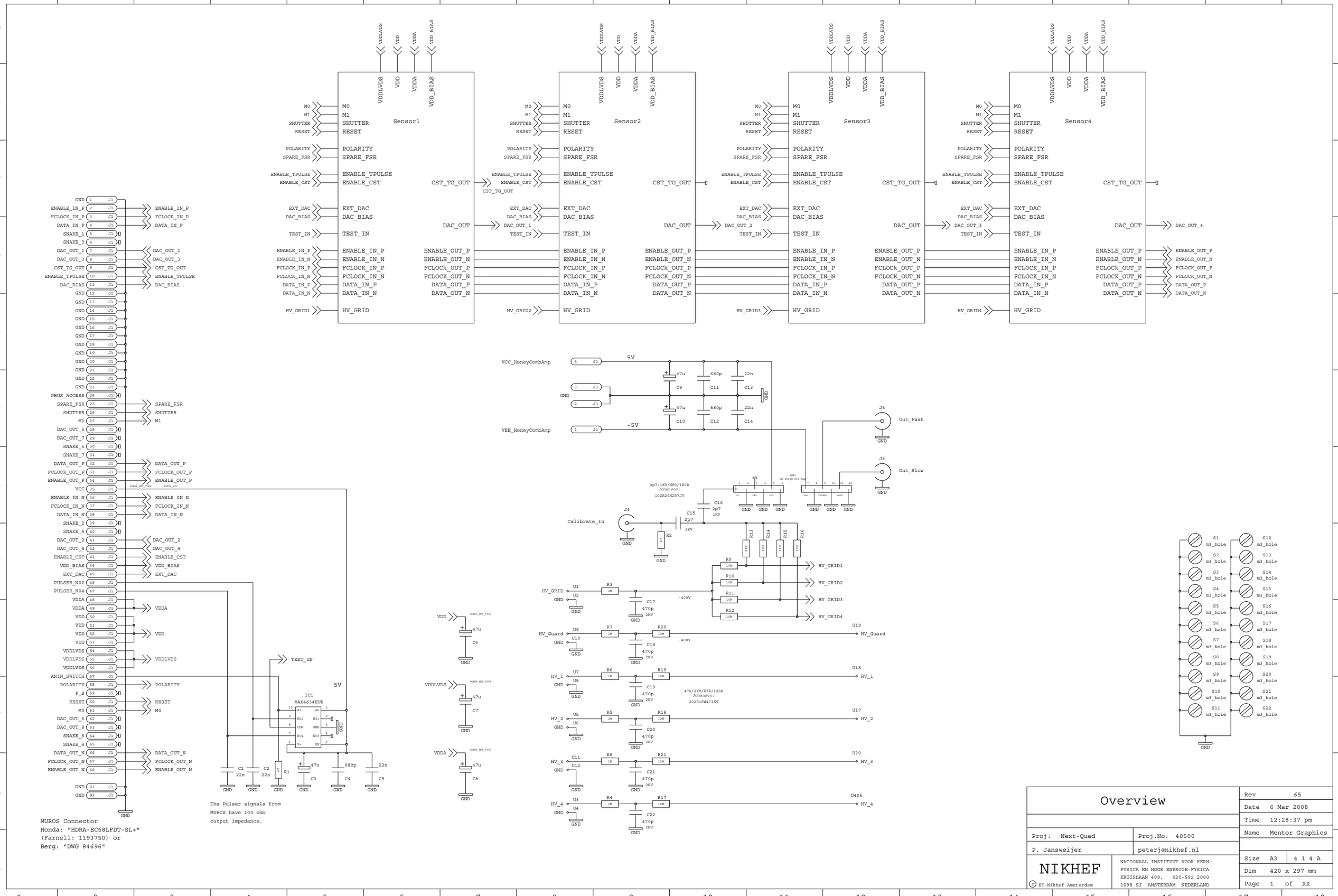

Overview

Rev	65
Date	6 Mar 2008
Time	12:28:37 pm
Name	Mentor Graphics
Size	A3 4 1 4 A
Dim	420 x 297 mm
Page	1 of XX

Proj: Next-Quad — Proj.No: 40500

P. Jansweijer — peterj@nikhef.nl

NIKHEF

© ET-Nikhef Amsterdam

NATIONAAL INSTITUUT VOOR KERN-
FYSICA EN HOGE ENERGIE-FYSICA
KRUISLAAN 409, 020-592 2000
1098 SJ AMSTERDAM NEDERLAND

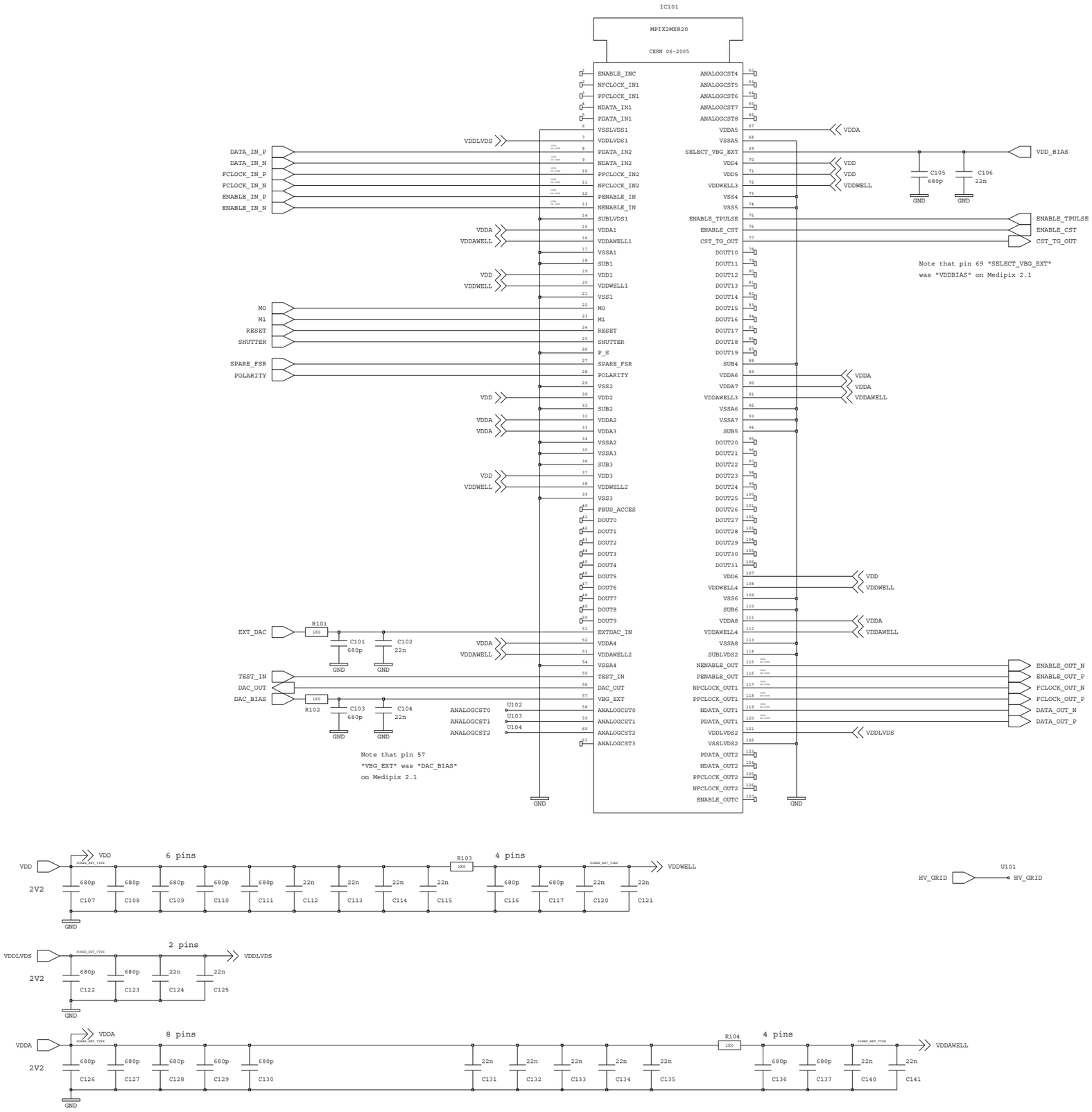

Sensor		Rev 30
		Date 21 Nov 2007
		Time 3:28:31 pm
Proj: Next-Quad	Proj.No: 40500	Name Peter Jansweijer
P. Jansweijer	peterj@nikhef.nl	
NIKHEF	NATIONAAL INSTITUUT VOOR KERN-FYSICA EN HOGE ENERGIE-FYSICA KRUISLAAN 409, 020-592 2000 1098 SJ AMSTERDAM NEDERLAND	Size A3 4 1 4 A
© ET-Nikhef Amsterdam		Dim 420 x 297 mm
		Page 1 of XX

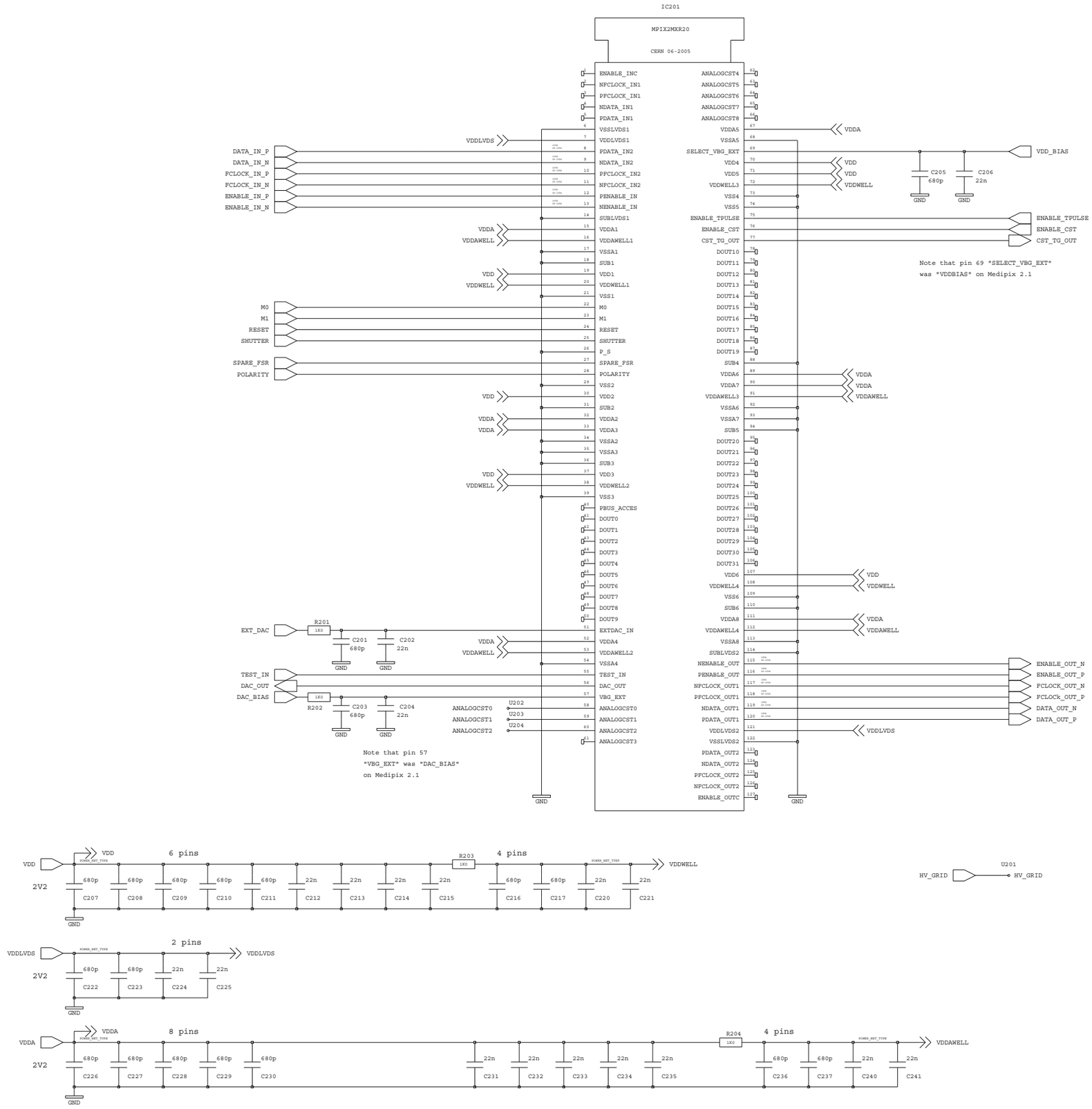

Sensor

Rev	30
Date	21 Nov 2007
Time	3:28:31 pm
Name	Peter Jansweijer
Size	A3 4 1 4 A
Dim	420 x 297 mm
Page	1 of XX

Proj: Next-Quad — Proj.No: 40500

P. Jansweijer — peterj@nikhef.nl

NIKHEF

NATIONAAL INSTITUUT VOOR KERN-
FYSICA EN HOGE ENERGIE-FYSICA
KRUISLAAN 409, 020-592 2000
1098 SJ AMSTERDAM NEDERLAND

© ET-Nikhef Amsterdam

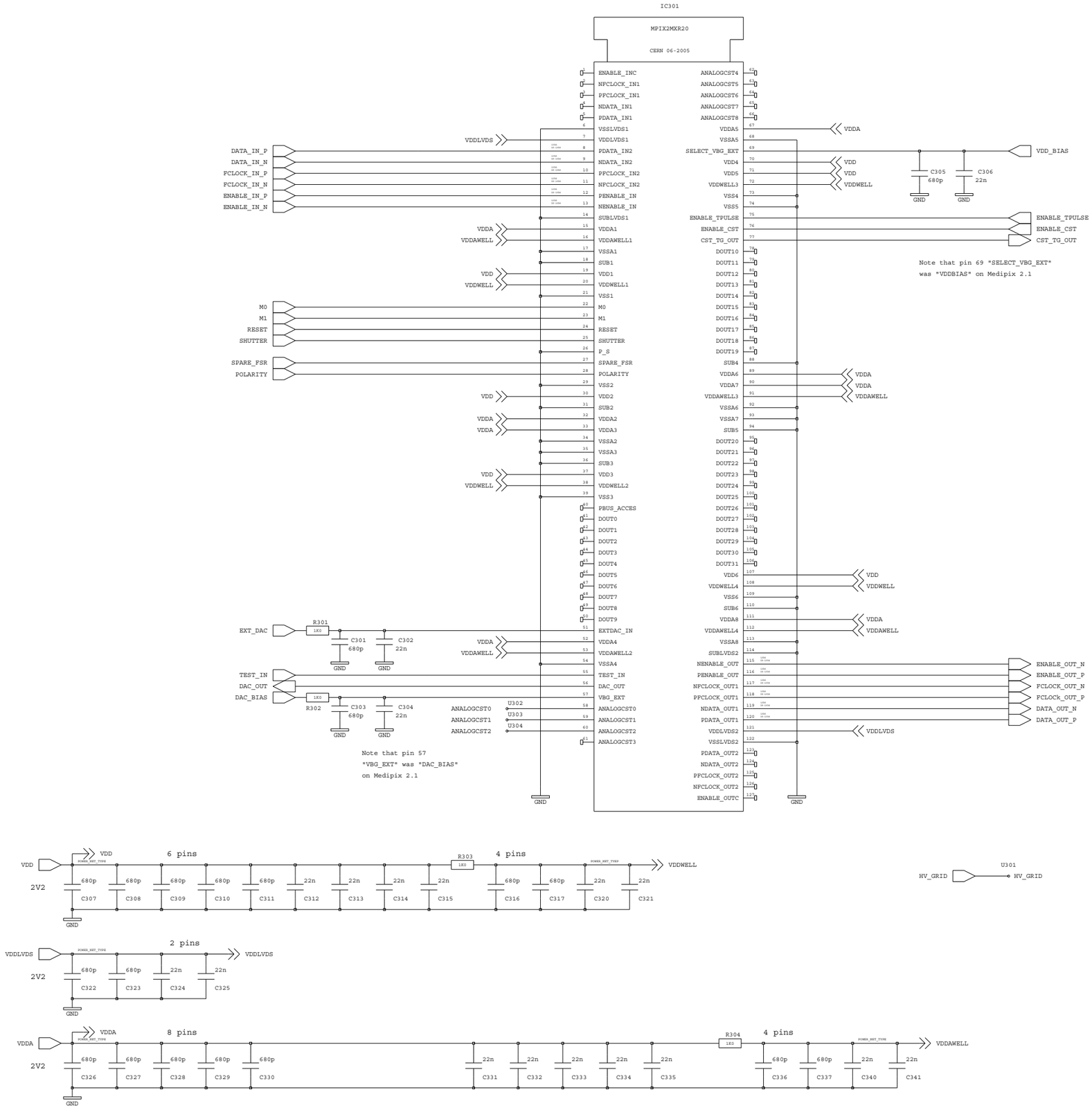

Sensor		Rev 30
		Date 21 Nov 2007
		Time 3:28:31 pm
Proj: Next-Quad	Proj.No: 40500	Name Peter Jansweijer
P. Jansweijer	peterj@nikhef.nl	
NIKHEF	NATIONAAL INSTITUUT VOOR KERN-FYSICA EN HOGE ENERGIE-FYSICA KRUISLAAN 409, 020-592 2000 1098 SJ AMSTERDAM NEDERLAND	Size A3 4 1 4 A
© ET-Nikhef Amsterdam		Dim 420 x 297 mm
		Page 1 of XX

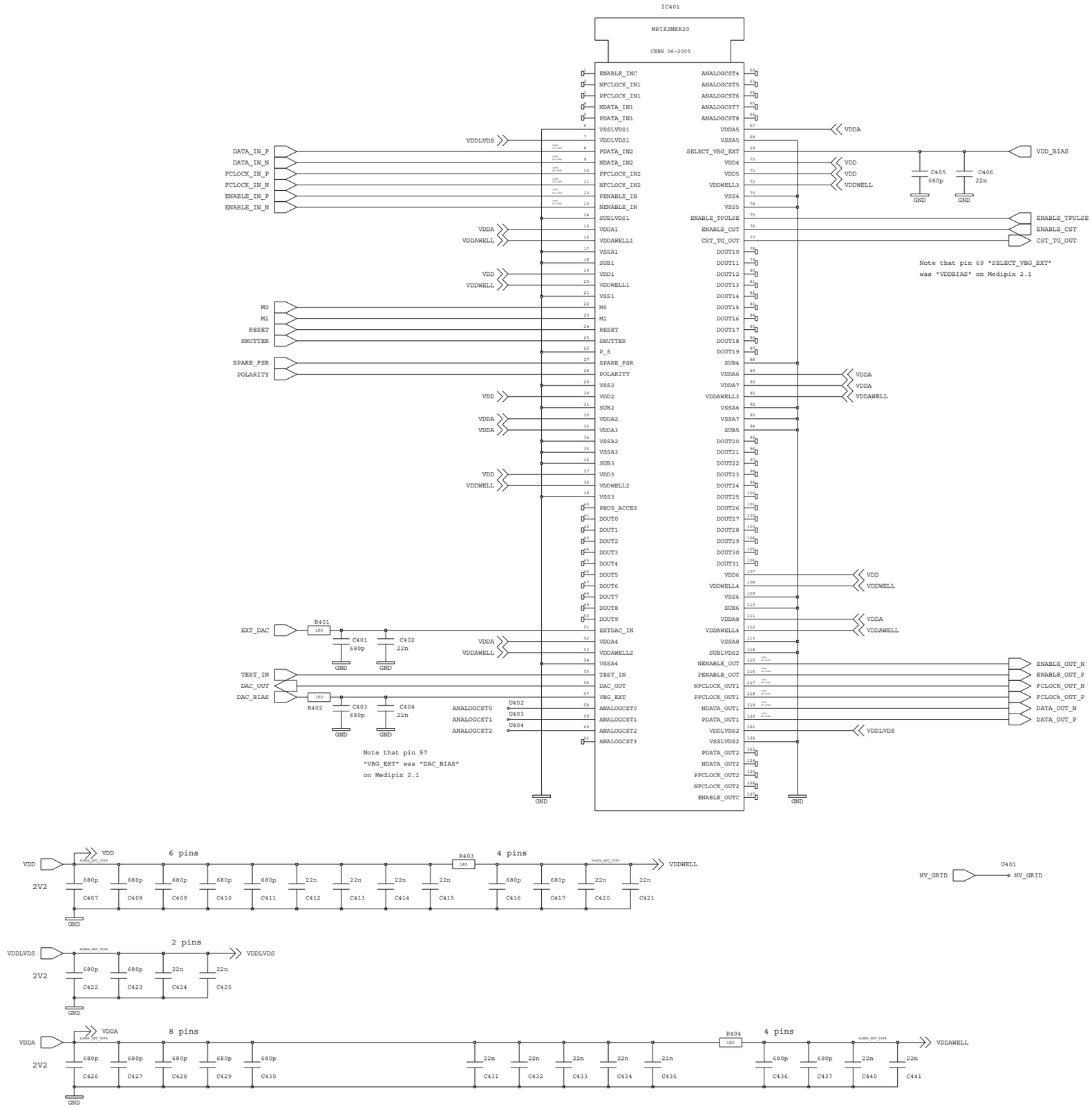

Sensor		Rev 30
		Date 21 Nov 2007
		Time 3:28:31 pm
Proj: Next-Quad	Proj.No: 40500	Name Peter Jansweijer
P. Jansweijer	peterj@nikhef.nl	
NIKHEF	NATIONAAL INSTITUUT VOOR KERN-FYSICA EN HOGE ENERGIE-FYSICA KRUISLAAN 409, 020-592 2000 1098 SJ AMSTERDAM NEDERLAND	Size A3 4 1 4 A
© ET-Nikhef Amsterdam		Dim 420 x 297 mm
		Page 1 of XX