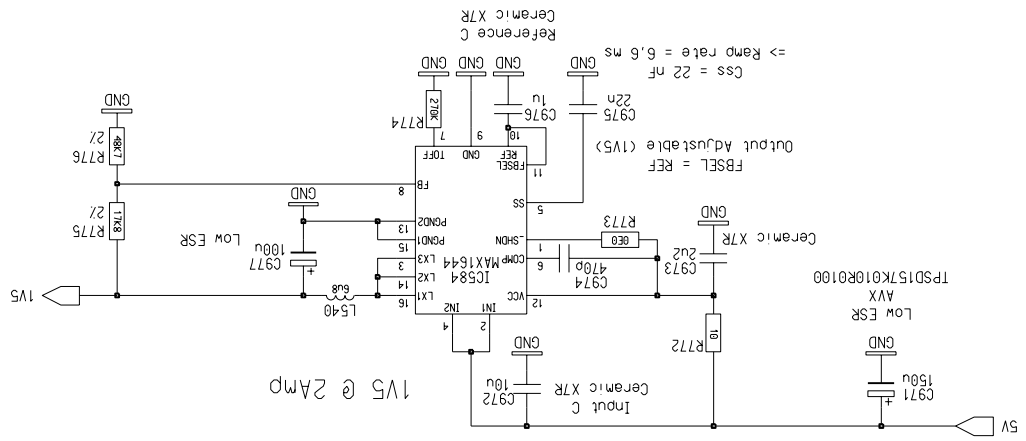

Power Supply

Rev	15
Date	26 Jan 2005
Time	1:42:31 pm
Name	peterJ
Size	A3 4 1 4 A
Dim	420 x 297 mm
Page	1 of 1

5V -> 1V5 @ 2A

Proj: MROD-X

Proj.No:38405

Peter Jansweijer

peterJ@nikhef.nl

NATIONAAL INSTITUUT VOOR KERN-FYSICA EN HOGE ENERGIE-FYSICA
KRUISLAAN 409, 020-592 2000
1098 SJ AMSTERDAM NEDERLAND

©Et-Nikhef Amsterdam