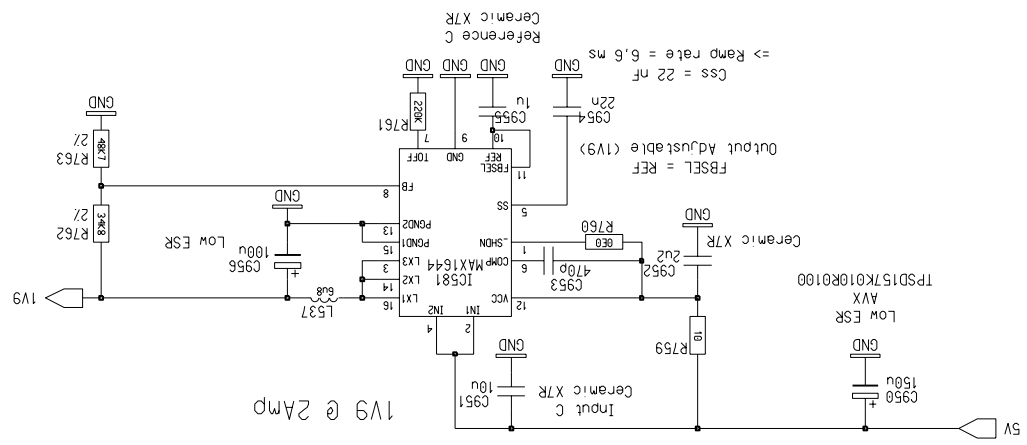

Power Supply	
Rev 14	
Date 26 Jan 2005	
Time 1:44:07 pm	
5V -> 1V9 @ 2A	
Proj: MROD_X	Proj.No:38405
Name peterJ	
Peter Jansweijer	peterJ@nikhef.nl
Size A3	4 1 4 4
Dim 420 x 297 mm	
Page 1 of 1	

NIKHEF
NATIONAAL INSTITUUT VOOR KERN-FYSICA EN HOGE ENERGIE-FYSICA
KRUISLAAN 409, 020-592 2000
1098 SJ AMSTERDAM NEDERLAND
©Et-Nikhef Amsterdam