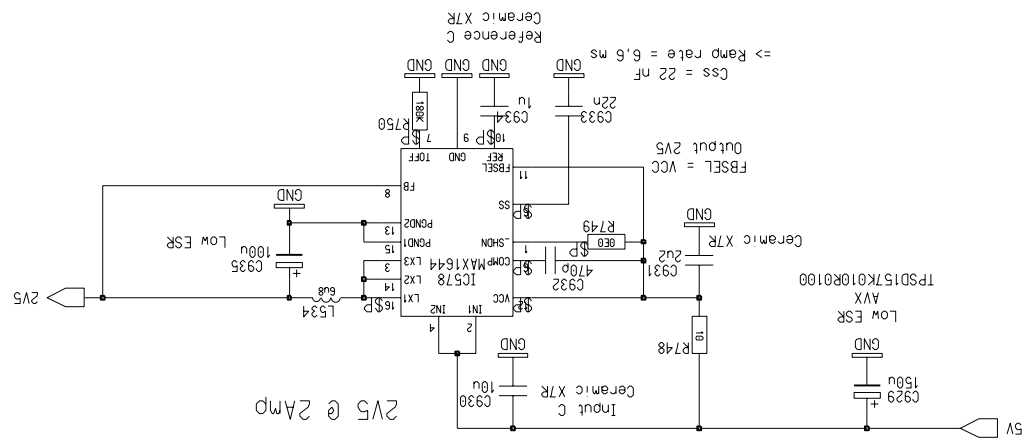

Power Supply	
5V -> 2V5 @ 2A	
Proj: MROD-X	Proj.No:38405
Peter Jansweijer	peterJ@nikhef.nl
NATIONAAL INSTITUUT VOOR KERN-FYSICA EN HOGE ENERGIE-FYSICA KRUISLAAN 409, 020-592 2000 1098 SJ AMSTERDAM NEDERLAND	NIKHEF ©Et-Nikhef Amsterdam

Rev 2	Size A3	4 1 4 A
Date 9 Nov 2004	Dim 420 x 297 mm	
Time 2:46:00 pm		
Name bennok		Page 1 of 1