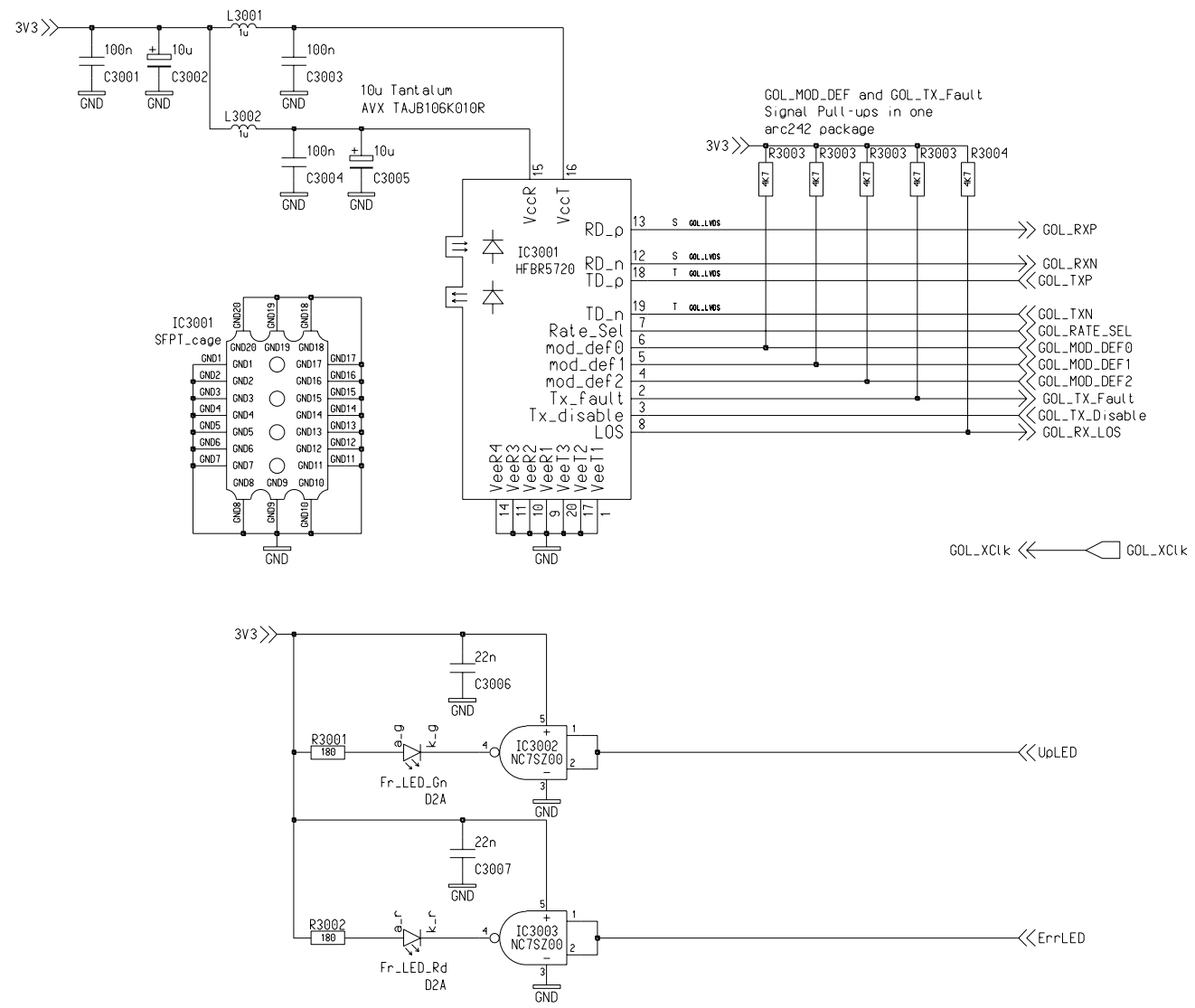

channel_in		Rev 47
GOL Input		Date 26 Jan 2005
Proj: MROD-X	Proj.No:38405	Time 12:09:27 pm
Peter Jansweijer	peterj@nikhef.nl	Name peterj
NIKHEF ©ET-Nikhef Amsterdam	NATIONAAL INSTITUUT VOOR KERN-FYSICA EN HOGE ENERGIE-FYSICA KRUISLAAN 409, 020-592 2000 1098 SJ AMSTERDAM NEDERLAND	Size A3 4 1 4 A Dim 420 x 297 mm Page 1 of 6