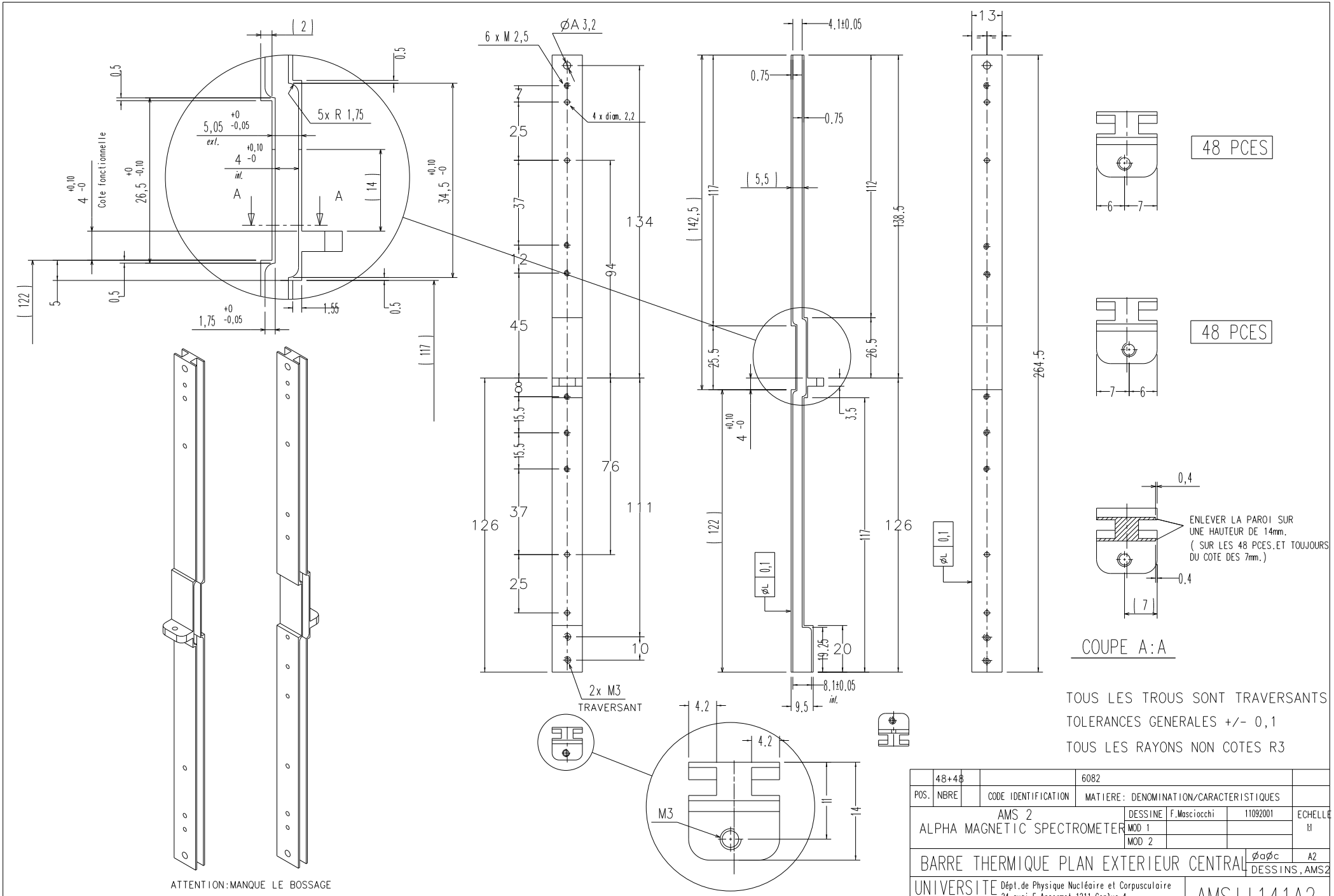


TOUS LES TROUS SONT TRAVERSANTS

TOLERANCES GENERALES +/- 0,1

TOUS LES RAYONS NON COTES R3

| POS. | NBRE | CODE IDENTIFICATION | MATIERE: DENOMINATION/CARACTERISTIQUES | | | |
|---|---|---|---|---|---|---|
| | 48+48 | | 6082 | | | |
| AMS 2 ALPHA MAGNETIC SPECTROMETER | | | DESSINE | F.Masciocchi | 11092001 | ECHELLE 1:1 |
| | | | MOD 1 | | | |
| | | | MOD 2 | | | |
| BARRE THERMIQUE PLAN EXTERIEUR CENTRAL | | | | | Øa Øc | A2 |
| | | | | | DESSINS,AMS2 | |

UNIVERSITE DE GENEVE
Dépt.de Physique Nucléaire et Corpusculaire
24,quai E.Ansermet,1211 Genève 4
Tél:(41) 22 702 61 11 Fax:(41) 22 781 21 92

AMS11141A2