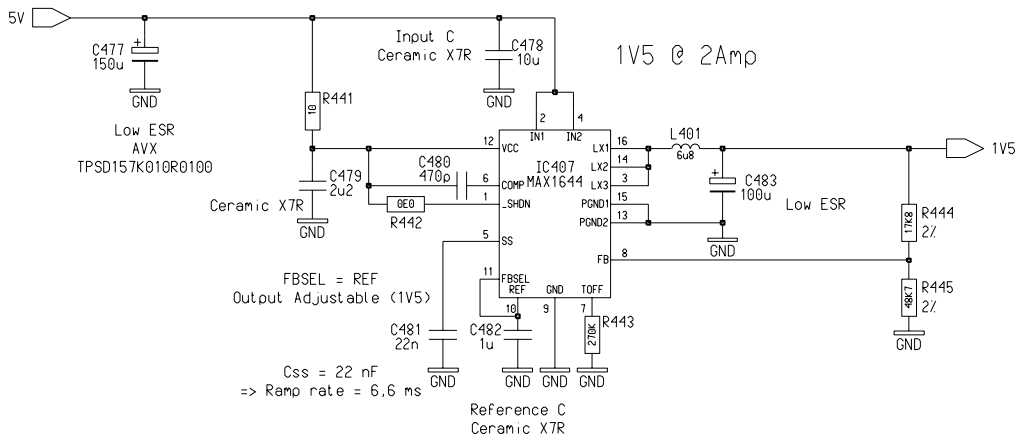

Power Supply	Rev 15
5V -> 1V5 @ 2A	Date 26 Jan 2005
Proj: MROD-X / Proj.No:38405	Time 1:42:31 pm
Peter Jansweijer / peterj@nikhef.nl	Name peterj
NIKHEF ©ET-Nikhef Amsterdam	Size A3 / 4 1 4 A
NATIONAAL INSTITUUT VOOR KERN-FYSICA EN HOGE ENERGIE-FYSICA KRUISLAAN 409, 020-592 2000 1098 SJ AMSTERDAM NEDERLAND	Dim 420 x 297 mm
	Page 1 of 1